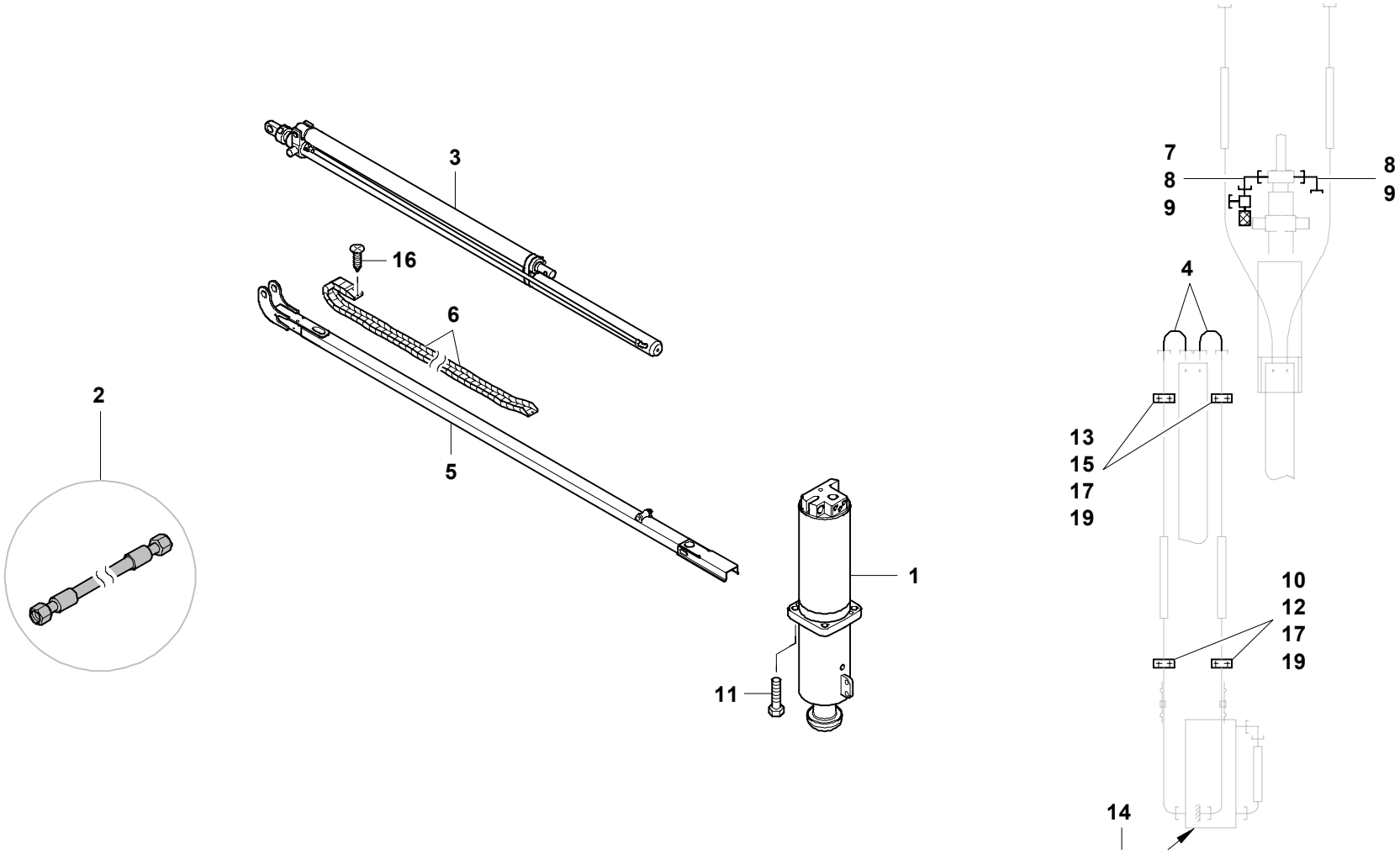GROVE	HYDR.-ANLAGE ABSTUETZUNG HINTEN HYDR.-SYSTEM, SUPPORT REAR	BILDTAFEL PICTORIAL DISPLAY			GMK 6400 BE 506
		05.11	3202908-ETL #	1/1	G 781